HFC S Vérin Hydraulique Plat

Informations du produit

Vérin hydraulique plat Holmatro

Spécifications uniques :

- Vérin compact et plat spécialement conçu pour des espaces d'insertion réduits
- Course de 15mm sur tous les modèles

Informations générales :

- Pression de travail max. : 720 bar/72 Mpa
- Type d'action : simple
- Type de retour : ressort
- Version compacte, plate
- Utilisable dans toutes les positions
- Avec trous de fixation pour assemblage aisé
- Protection contre la sortie du piston
- Joint racleur :
    - protège des salissures
    - augmente la durée de vie
- Piston cannelé ; pas besoin de tête

Fourni par défaut avec :

- Raccord femelle High Flow A 118

Modèle HFC 5 S 0.5 fourni par défaut avec :

- Tuyau et raccord femelle High Flow A 118

Disponible sur demande : Vérins sur mesure selon les spécifications du client

Matériau: Acier

Réf.	Code	CMU Tonnes	Course mm	Hauteur rentré mm	Capacité kN/t	Poids (kg)
5211100112291	HFC 5 S 1.5	5	15	44	50.9 / 5.2	1
5211100112292	HFC 10 S 1.5	10	15	46	99.8 / 10.2	1,6
5211100112293	HFC 20 S 1.5	20	15	55	203.6 / 20.8	2,9
5211100112295	HFC 30 S 1.5	30	15	60	318.1 / 32.4	4,2
5211100112296	HFC 50 S 1.5	50	15	71	510.4 / 52	7
5211100112297	HFC 75 S 1.5	75	15	80	747.9 / 76.3	11
5211100112298	HFC 100 S 1.5	100	15	90	1030.5 / 105.1	18,1
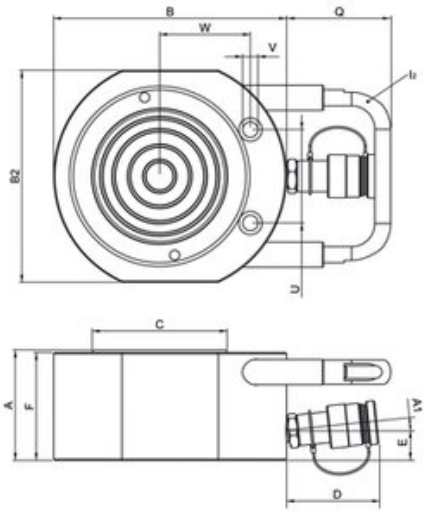
Dimensions