Lifting Solutions Group
Axel Johnson International

# Palonnier réglable PR

**Informations du produit**



Ce palonnier réglable est l'outil indispensable pour la manutention de charges nécessitant une grande modularité. Contrairement aux modèles fixes, sa conception permet un ajustement précis des points d'ancrage, offrant une sécurité maximale même pour les pièces dont le centre de gravité est déporté.

**Caractéristiques principales :**

**Réglage de précision :** Grâce à un système de barrettes de réglage, vous pouvez ajuster l'écartement des points de levage par incréments de 100 mm. Cette modularité permet de s'adapter parfaitement à la géométrie de chaque pièce.

**Conception pour charges déséquilibrées :** La poutre et les points d'accrochage ont été spécifiquement dimensionnés pour supporter le levage de pièces fortement asymétriques sans compromettre la stabilité.

**Modularité des points bas :** Équipé de deux œillets de levage mobiles, capables de recevoir des manilles ou des ensembles manille/crochet.

**Accrochage central :** Un anneau de levage robuste assure la liaison avec votre appareil de levage principal (pont roulant, grue).

... *En savoir plus*

**Matériau:** Acier
**Marquage:** Marqué CE, Logo TRACTION LEVAGE, numéro de modèle, CMU, numéro de certification, année de fabrication, numéro de série
**Plage de température d'utilisation:** De -20° à +90°C
**Finition:** Peint en jaune (possibilité de le commander sans peinture)
**Attention:** Ne pas utiliser ce palonnier pour le levage ou le transport de personnes.


© Novembre 2026 - Tous droits réservés

Lifting Solutions Group
Axel Johnson International

# Palonnier réglable PR

## Dessin technique

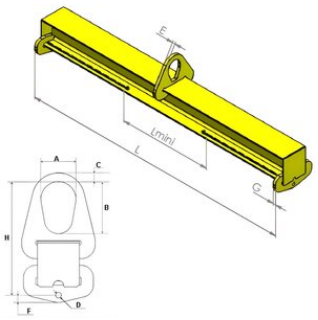


## Données techniques

| Réf. | CMU tonne(s) | Longueur m | L mm | L mini mm mm | E mm | A mm | B mm | C mm | D mm | F mm | G mm | H mm |
|---|---|---|---|---|---|---|---|---|---|---|---|---|
| 6205182644 | 1 | 1 | 1 000 | 500 | 15 | 100 | 150 | 28 | 14,2 | 18,1 | 15 | 316,9 |
| 6205182645 | 1 | 2 | 2 000 | 1 000 | 15 | 100 | 150 | 28 | 14,2 | 18,1 | 15 | 316,9 |
| 6205182646 | 1 | 3 | 3 000 | 1 000 | 15 | 100 | 150 | 28 | 14,2 | 18,1 | 15 | 316,9 |
| 6205182647 | 1 | 4 | 4 000 | 2 000 | 15 | 100 | 150 | 28 | 14,2 | 18,1 | 15 | 316,9 |
| 6205182648 | 1 | 5 | 5 000 | 3 000 | 15 | 100 | 150 | 28 | 14,2 | 18,1 | 15 | 316,9 |
| 6205182649 | 1 | 6 | 6 000 | 4 000 | 20 | 100 | 150 | 28 | 18 | 22 | 15 | 366 |
| 6205182650 | 2 | 1 | 1 000 | 500 | 15 | 100 | 150 | 28 | 14,2 | 18,1 | 15 | 316,9 |
| 6205182651 | 2 | 2 | 2 000 | 1 000 | 15 | 100 | 150 | 28 | 14,2 | 18,1 | 15 | 316,9 |
| 6205182652 | 2 | 3 | 3 000 | 1 000 | 20 | 100 | 150 | 28 | 18 | 22 | 15 | 366 |
| 6205182653 | 2 | 4 | 4 000 | 2 000 | 20 | 100 | 150 | 28 | 18 | 22 | 15 | 366 |
| 6205182654 | 2 | 5 | 5 000 | 3 000 | 20 | 100 | 150 | 28 | 18 | 22 | 15 | 366 |
| 6205182655 | 2 | 6 | 6 000 | 4 000 | 25 | 100 | 165 | 30 | 22 | 27,5 | 20 | 429,5 |
| 6205182656 | 3,2 | 1 | 1 000 | 500 | 30 | 120 | 200 | 32,5 | 25 | 28 | 25 | 418 |
| 6205182657 | 3,2 | 2 | 2 000 | 1 000 | 30 | 120 | 200 | 32,5 | 25 | 28 | 25 | 418 |
| 6205182658 | 3,2 | 3 | 3 000 | 1 000 | 30 | 120 | 200 | 32,5 | 25 | 28 | 25 | 418 |
| 6205182659 | 3,2 | 4 | 4 000 | 2 000 | 25 | 100 | 165 | 30 | 22 | 27,5 | 20 | 429,5 |
| 6205182660 | 3,2 | 5 | 5 000 | 3 000 | 25 | 100 | 165 | 30 | 22 | 27,5 | 20 | 429,5 |
| 6205182661 | 3,2 | 6 | 6 000 | 4 000 | 25 | 100 | 165 | 30 | 22 | 27,5 | 20 | 429,5 |
| 6205182662 | 4 | 1 | 1 000 | 500 | 30 | 120 | 200 | 32,5 | 25 | 28 | 25 | 418 |
| 6205182663 | 4 | 2 | 2 000 | 1 000 | 30 | 120 | 200 | 32,5 | 25 | 28 | 25 | 418 |
| 6205182664 | 4 | 3 | 3 000 | 1 000 | 30 | 120 | 200 | 32,5 | 25 | 28 | 25 | 418 |
| 6205182665 | 4 | 4 | 4 000 | 2 000 | 25 | 100 | 165 | 30 | 22 | 27,5 | 20 | 429,5 |


© Novembre 2026 - Tous droits réservés

Lifting Solutions Group
Axel Johnson International

# Palonnier réglable PR

## Données techniques

| Réf. | CMU tonne(s) | Longueur m | L mm | L mini mm mm | E mm | A mm | B mm | C mm | D mm | F mm | G mm | H mm |
|---|---|---|---|---|---|---|---|---|---|---|---|---|
| 6205182666 | 4 | 5 | 5 000 | 3 000 | 25 | 100 | 165 | 30 | 22 | 27,5 | 20 | 429,5 |
| 6205182667 | 4 | 6 | 6 000 | 4 000 | 30 | 120 | 200 | 35 | 25 | 28 | 25 | 519 |
| 6205182668 | 5 | 1 | 1 000 | 500 | 30 | 120 | 200 | 32,5 | 25 | 28 | 25 | 418 |
| 6205182669 | 5 | 2 | 2 000 | 1 000 | 30 | 120 | 200 | 32,5 | 25 | 28 | 25 | 418 |
| 6205182754 | 5 | 3 | 3 000 | 1 000 | 30 | 150 | 220 | 45 | 28 | 33,5 | 25 | 503,5 |
| 6205182755 | 5 | 4 | 4 000 | 2 000 | 30 | 150 | 220 | 45 | 28 | 33,5 | 25 | 503,5 |
| 6205182756 | 5 | 5 | 5 000 | 3 000 | 25 | 100 | 165 | 30 | 25 | 28 | 25 | 482 |
| 6205182757 | 5 | 6 | 6 000 | 4 000 | 30 | 120 | 200 | 35 | 25 | 28 | 25 | 519 |
| 6205182670 | 6,3 | 1 | 1 000 | 500 | 30 | 150 | 220 | 45 | 28 | 33,5 | 25 | 503,5 |
| 6205182671 | 6,3 | 2 | 2 000 | 1 000 | 30 | 150 | 220 | 45 | 28 | 33,5 | 25 | 503,5 |
| 6205182758 | 6,3 | 3 | 3 000 | 1 000 | 30 | 150 | 220 | 45 | 28 | 33,5 | 25 | 503,5 |
| 6205182759 | 6,3 | 4 | 4 000 | 2 000 | 30 | 150 | 220 | 50 | 31 | 38 | 30 | 539 |
| 6205182760 | 6,3 | 5 | 5 000 | 3 000 | 30 | 150 | 220 | 50 | 31 | 38 | 30 | 539 |
| 6205182761 | 6,3 | 6 | 6 000 | 4 000 | 30 | 150 | 220 | 50 | 31 | 38 | 30 | 599 |
| 6205182672 | 8 | 1 | 1 000 | 500 | 30 | 150 | 220 | 45 | 28 | 33,5 | 25 | 503,5 |
| 6205182673 | 8 | 2 | 2 000 | 1 000 | 30 | 150 | 220 | 45 | 28 | 33,5 | 25 | 503,5 |
| 6205182788 | 8 | 3 | 3 000 | 1 000 | 30 | 150 | 220 | 50 | 31 | 38 | 30 | 539 |
| 6205182789 | 8 | 4 | 4 000 | 2 000 | 30 | 150 | 220 | 50 | 31 | 38 | 30 | 539 |
| 6205182790 | 8 | 5 | 5 000 | 3 000 | 30 | 150 | 220 | 50 | 31 | 38 | 30 | 599 |
| 6205182791 | 8 | 6 | 6 000 | 4 000 | 30 | 150 | 220 | 50 | 31 | 38 | 30 | 599 |
| 6205182674 | 10 | 1 | 1 000 | 500 | 30 | 150 | 220 | 50 | 31 | 38 | 30 | 539 |
| 6205182675 | 10 | 2 | 2 000 | 1 000 | 30 | 150 | 220 | 50 | 31 | 38 | 30 | 539 |
| 6205182792 | 10 | 3 | 3 000 | 1 000 | 30 | 150 | 220 | 50 | 31 | 38 | 30 | 599 |
| 6205182793 | 10 | 4 | 4 000 | 2 000 | 30 | 150 | 220 | 50 | 31 | 38 | 30 | 599 |
| 6205182794 | 10 | 5 | 5 000 | 3 000 | 30 | 150 | 220 | 50 | 31 | 38 | 30 | 599 |
| 6205182795 | 10 | 6 | 6 000 | 4 000 | 30 | 150 | 220 | 50 | 31 | 38 | 30 | 599 |


© Novembre 2026 - Tous droits réservés