Lifting Solutions Group
Axel Johnson International

Anneau de levage RUD INOX-STAR

Informations du produit

Anneau de levage RUD avec filetage métrique.

Pivotement à 360° pour s'adapter à la direction de la charge.

... *En savoir plus*



Matériau: Acier inoxydable Duplex 1.4462
Plage de température d'utilisation: De -40°C à +280°C

Coefficient de sécurité: 4:1

Traction Levage
marketingtl@traclev.com

© Novembre 2026 - Tous droits réservés

Lifting Solutions Group
Axel Johnson International

Anneau de levage RUD INOX-STAR

Dessin technique

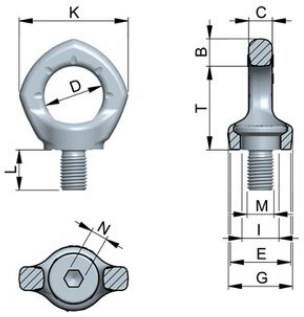

Données techniques

Réf.	CMU tonne(s)	Dia. filetage mm	B mm	C mm	D mm	E mm	G mm	I mm	K mm	L mm	M mm	N mm	T mm	Poids (kg)
421100051150	0,5	M12	14	12	30	30	32	18	56	18	M12	8	43	0,19
421100101150	1	M16	16	14	35	36	38	22	65	24	M16	10	50	0,31
421100201150	2	M20	19	16	40	43	47	27,5	74	30	M20	12	58	0,52
421100251150	2,5	M24	24	19	48	51	56	33	92	36	M24	14	70	0,92

© Novembre 2026 - Tous droits réservés