Crochet ROV à tige E Green Pin® P-6740P

Informations du produit

Le crochet ROV à tige E Green Pin® P-6740P est un crochet à oeil de grade 80 avec une longue tige spécialement conçu pour les opérations dans les environnements sous-marins à l'aide d'un véhicule sous-marin téléopéré (ROV). Ce crochet présente une ouverture et une selle plus larges, ce qui le rend idéal pour manipuler facilement des élingues de levage ou des accessoires plus grands.

Une innovation clé du crochet ROV à tige E Green Pin® P-6740P est son module fonctionnel 3-en-1, qui peut être utilisé avec un manipulateur ROV ou manuellement. Le module permet à l'utilisateur d'ouvrir, verrouiller et déverrouiller efficacement le linguet de sécurité, améliorant ainsi la vitesse et la fiabilité opérationnelles. Le crochet est équipé d'une extension de pointe de crochet. Cette caractéristique garantit que le linguet de sécurité reste en place, augmentant la sécurité tout en rendant la visée, la direction et l'accrochage plus précis et efficaces. Le design du crochet, combiné à sa finition lisse, minimise l'usure des élingues de levage. Le crochet revêtu de blanc et le curseur revêtu d'orange assurent la durabilité et améliorent la visibilité sous l'eau, simplifiant le processus de saisie et de positionnement du crochet, même dans des conditions sous-marines difficiles. Ce crochet est disponible avec une Charge Maximale d'Utilisation (CMU) allant de 12 t à 35 t, offrant une solution fiable et robuste pour les opérations de levage sous-marines exigeantes.

Caractéristiques :

- Module fonctionnel 3-en-1 facile à utiliser
- Ouverture du linguet de sécurité pour libérer efficacement la charge
- Déverrouillage du linguet de sécurité pour faciliter l'engagement du crochet
- Linguet de verrouillage automatique pour une sécurité accrue
- Ouverture et selle adaptées aux opérations de levage plus importantes

Coefficient de sécurité : 5 fois la CMU

Matériau: Acier allié, grade 80, trempé et revenu.
Marquage: Marqué CE
Plage de température d'utilisation: De -40°C à +200°C
Finition: Peint en blanc.

Coefficient de sécurité: 5:1
Grade: 8

Réf.	CMU tonne(s)	a mm	b mm	c mm	d mm	e mm	f mm	g mm	h mm	i (mm)	j mm	k mm	l mm	m mm	Poids (kg)
420501202040	12	530	40	66	60	72	80	329	622	132	70	205	80	28	16,7
420501702040	17	570	45	73	71	87	90	362	679	132	70	205	90	45	25,8
420502502040	25	591	55	90	71	92	110	379	710	132	70	205	110	43	30,4
420503502040	35	709	60	110	85	123	120	400	862	132	70	205	130	50	48,2
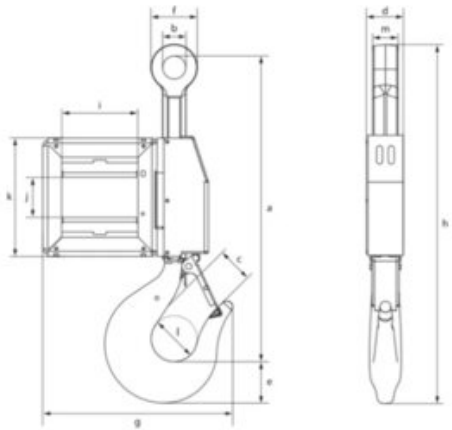
Dimensions