Dynamomètre Miniweighter Plus

Informations du produit

Ce dynamomètre est adapté à la plupart des applications de levage. Il est disponible avec des CMU entre 100kg et 5 tonnes.

Il dispose d'une construction robuste, d'une haute précision, d'une taille compacte et d'une grande portabilité. Ce dynamomètre est souvent monté entre un treuil et un trépied, permettant la surveillance de la charge, la descente et la montée sécurisées de l'équipement et du personnel. Il s'est avérée être un outil indispensable pour l'accès aux égouts souterrains, aux réseaux de distribution d'eau, de gaz,etc.

Ce dynamomètre dispose de commandes à boutons-poussoirs pour la tare, le choix des unités de mesure (lbs, kg, kN et tonnes), le maintien de la valeur pic, la tare préréglée, une alarme sonore lorsque la valeur de consigne est atteinte et un compteur de surcharge.

L'électronique avancée à microprocesseur du Miniweigher garantit une vitesse de lecture élevée, une résistance extrême au bruit en milieu industriel et une stabilité sans précédent. Cette haute stabilité permet d'avoir une résolution standard de plus de 5000 points. L'unité dispose également d'un port de sortie série RS-485, ce qui renforce sa fonctionnalité et sa polyvalence.

Son design léger, sa finition résistante à la corrosion, l'électronique avancée et l'affichage complet des fonctionnalités font du Miniweigher plus un choix sûr pour vos applications.

Caractéristiques du produit :

- Crochet et anneau de levage de haute qualité
- Fournie avec un certificat d'essai et une mallette de transport
- Haute précision
- Unités sélectionnables te, lbs, kN & kg
- Légère
- Tare
- Tare préréglée
- Compteur de surcharge
- Alarme sonore de 90 dB lorsque la valeur de consigne est atteinte
- Port de sortie série RS-485

Plage de température d'utilisation: De -10°C à +50°C
Finition: Résistant à la corrosion

Coefficient de sécurité: 5:1

Réf.	CMU tonne(s)	A mm	B mm	C mm	D mm	E mm	F mm	G mm	Poids
423500010132	0,1	81	112	81	33	222	183	22	1,5
423500030130	0,25	81	112	81	33	222	183	22	1,5
423500050130	0,5	81	112	81	33	222	183	22	1,5
423500100130	1	81	112	81	33	222	183	22	1,5
423500200130	2	117	112	92	43	283	238	28	3,1
423500500130	5	136	112	92	62	349	286	42	8,7
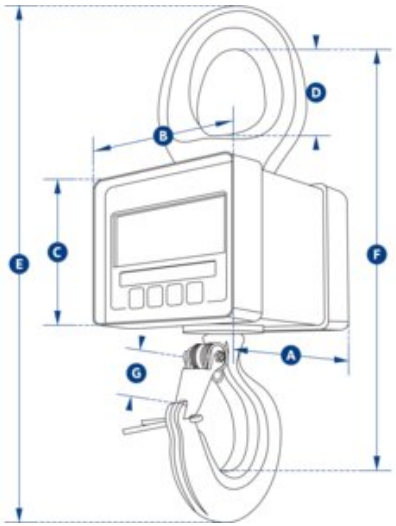
Dimensions