Lifting Solutions Group
Axel Johnson International

Anneau de levage VLBG

Informations du produit



L'anneau VLBG pivote à 360° et est réglable dans le sens de la traction. L'anneau de levage est chargeable dans toutes les directions.

... *En savoir plus*

Matériau: Forgé en acier haute résistance.
Marquage: Selon la norme, Marqué CE, CMU.
Finition: Revêtement en poudre rose fluorescent.
Norme: EN 1677-1

Coefficient de sécurité: 4:1

Traction Levage
marketingtl@traclev.com

© Novembre 2026 - Tous droits réservés

Lifting Solutions Group
Axel Johnson International

Anneau de levage VLBG

Dessin technique

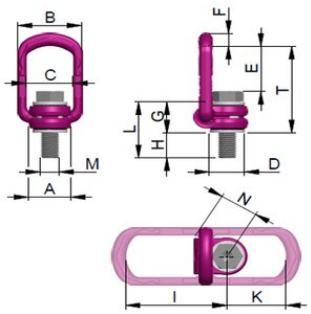

Données techniques

Réf.	Code	CMU tonne(s)	Dia. filetage mm	A mm	B mm	C mm	D mm	E mm	F mm	G mm	H mm	I mm	K mm	L mm	M mm	N mm	T mm	Poids (kg)
42158504651	VLBG-PLUS	0,63	M8	30	52	34	24	40	10	29	11	75	45	40	M8	32	75	0,3
42158504652	VLBG-PLUS	0,9	M10	30	54	34	24	39	10	29	15	75	45	44	M10	32	75	0,31
42158504653	VLBG-PLUS	1,35	M12	32	54	34	26	38	10	29	18	75	45	47	M12	32	75	0,34
42158504655	VLBG-PLUS	2	M16	34,5	56	38	30	39	13,5	36	22	86	47	58	M16	38	85	0,55
42158504657	VLBG-PLUS	3,5	M20	50	82	54	45	55	17	43	32	113	64	75	M20	48	110	1,3
42158504659	VLBG-PLUS	4,5	M24	50	82	54	45	67	17	43	37	130	78	80	M24	48	125	1,4
42158504661	VLBG-PLUS	6,7	M30	60	103	65	60	67	22,5	61	49	151	80	110	M30	67	147	3,22
42157983553	VLBG-PLUS	8	M36	77	122	82	70	97	26,5	77	63	205	113	140	M36	87	197	5,97
42157983554	VLBG-PLUS	10	M42	77	122	82	70	94	26,5	77	73	205	113	150	M42	79	196	6,6
42157982966	VLBG-PLUS	15	M42	95	156	100	85	109	36	87	63	230	130	150	M42	100	222	10,9
42157982967	VLBG-PLUS	20	M48	95	156	100	95	105	36	87	73	230	130	160	M48	100	222	11,6

© Novembre 2026 - Tous droits réservés