Pince spéciale BLCW

Informations du produit

Informations générales :

- La pince BLCW, avec ses mâchoires parallèles et mobiles, sert à lever et à transporter en douceur des marchandises de détail, telles que de l'acier, du bois, du plastique, du béton ou du marbre.
- La pince est verrouillés en position ouverte à l'aide d'un levier de sécurité qui doit être déverrouillé avant toute utilisation, c'est-à-dire avant de soulever des marchandises.
- Lorsque la charge est déposée, le grappin est à nouveau verrouillé en position ouverte permettant un maniement facile.
- Pour permettre un transport des marchandises tout en douceur, les mâchoires du grappin BLCW ont été équipées de plaques de protection spéciales en plastiques.

Réf.	Code	CMU Tonnes	Largeur de fer	S mm	T mm	U mm	V mm	X mm	Y mm	Poids (kg)
502300051100030	BLCW 0.5 t	0,5	30-110	95	45	305-460	270-325	80 (*70)	15	7
502300102300030	BLCW 1 t	1	100-230	120	45	380-655	425-530	80 (*70)	15	12,3
502300203600030	BLCW 2 t	2	220-360	140	45	410-735	580-675	80 (*70)	15	18
502300305000030	BLCW 3 t	3	350-500	178	64	530-900	725-835	100 (*90)	16	33
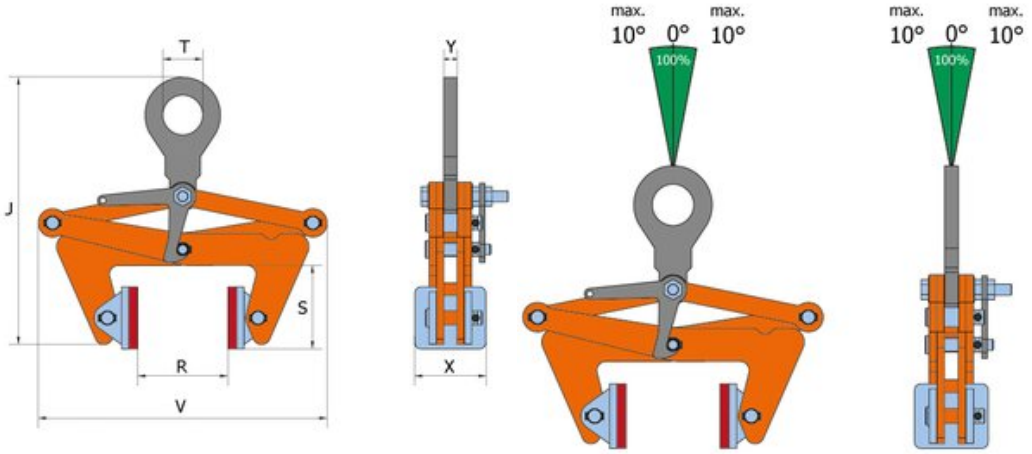
Dimensions