DIN1142 serre-câble (13411-5A)

Informations du produit

Norme : EN 13411-5 Type A anciennement DIN 1142

Matériau: Semelle : acier malléable ; arc : acier doux
Marquage: Selon la norme
Norme: EN 13411-5
Note: Ce produit peut être livré sur demande avec un certificat de conformité

Réf.	Diamètre câble mm	a mm	b mm	c mm	d mm	e mm	f mm	g mm	Poids (kg)
121100500130	5	5	25	12	14	25	13	13	2
121100650130	6,5	6	32	14	17	30	16	14	4
121100800130	8	8	41	18	20	39	20	18	8,2
121101000130	10	8	46	20	24	40	20	21	9,2
121101200130	12	10	56	24	28	50	25	24	21,5
121101300130	13	12	64	29	29	55	28	29	27,5
121101400130	14	12	66	28	31	59	30	28	39,5
121101600130	16	14	76	34	35	64	32	35	43
121101900130	19	14	83	37	36	68	33	40	49
121102200130	22	16	96	41	40	74	34	44	68
121102600130	26	20	111	46	50	84	38	51	117
121103000130	30	20	127	54	55	95	41	59	140
121103400130	34	22	141	60	60	105	45	67	213
121104000130	40	24	159	68	65	117	49	77	268
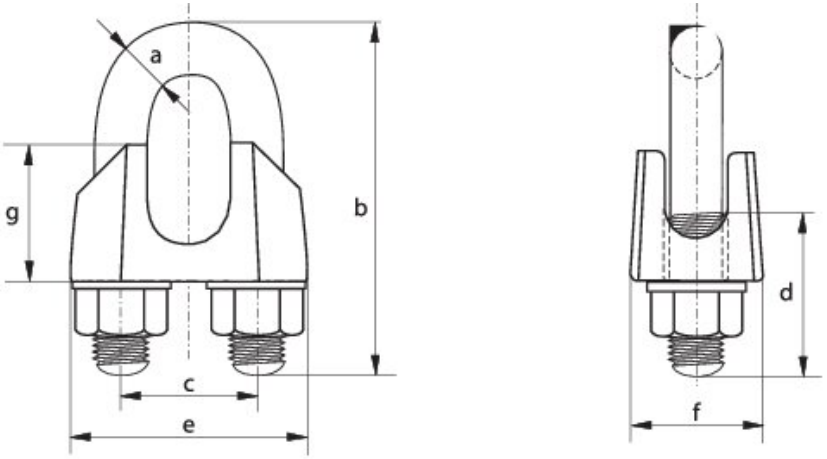
Dimensions