Chariot à poussée PPT-S2

Informations du produit

POWERTEX

RFID

Le PPT-S2 Powertex est un chariot de qualité, durable et facile à installer sur des poutres et des rails horizontaux.

Le chariot peut facilement être positionné le long de la poutre en le poussant ou le tirant grâce à ses roues en acier de qualité.

Caractéristiques

- Tous les chariots POWERTEX sont testés pour une charge de 1,5 x CMU
- Arrêts mécaniques intégrés dans la conception pour empêcher le déraillement
- Equipé d'un axe avec œil pour le crochet supérieur du palan ou en connexion directe
- L'axe peut pivoter à 90 degrés pour permettre une connexion directe au palan POWERTEX S2 sans l'intermédiaire dun crochet/oeil
- Les butoirs en caoutchouc absorbent les chocs
- Equipé d'une puce RFID pour un enregistrement et une maintenance rapides
- Un code QR permet l'accès aux manuels d'utilisation à tout moment
- Le PPT-S2 est facile à monter et à démonter sur un rail ou une poutre horizontale
- Sa conception en 3 pièces rend l'installation rapide et ergonomique
- L'axe est facilement verrouillé grâce aux plaques de support
- Les axes des galets sont soudés robotiquement pour des joints de soudure de qualité
- Equipé de galets de roulement en acier doublement scellés ne nécessitant aucun entretien
- Les plaques support sont peintes à la poudre et donnent une belle finition durable
- Adapté à la plupart des poutres et des palans électriques
- Des axes plus longs peuvent être fournis pour s'adapter à des poutres plus larges
- Peut être transformé en version BT Blackline en ajoutant l'étiquette grise sur la plaque signalétique brillante

Les produits Blackline peuvent être utilisés dans l'industrie du théâtre et du divertissement.

Remarque pour les applications dans le domaine du spectacle et du théâtre: Les chariots Powertex sont conçus et certifiés conformément aux normes industrielles de levage (EN 13157).

Pour toute application où des charges sont suspendues au-dessus de personnes, par exemple en théâtre, sur scène ou en rigging, veuillez vous assurer que l'ensemble de l'installation respecte les exigences de sécurité de la norme EN 17206.

Marquage: Selon la norme, Marqué CE, CMU, largeur de la poutre, numéro de série individuel
Finition: Peinture à la poudre noire

Norme: EN 13157

Coefficient de sécurité: 4:1

Réf.	CMU tonne(s)	Largeur de fer mm	Modèle	Rayon min. mm	A mm	B mm	C mm	D mm	E mm	F mm	G mm	H mm	J mm	S mm	Poids (kg)
502500031520210	0,25	50-152	PPT-S2	800	188	208	137	50	29	1 – 1,5	28	6	104	27	4,6
502500051350210	0,5	50-135	PPT-S2	800	205	198	150	55	30	1,5 – 2	28	8	111	27	6,8
502500101400210	1	55-140	PPT-S2	1 000	242	211	174	68	30	1,5 – 2	32	10	118	28	11,2
502500201550210	2	65-155	PPT-S2	1 100	270	238	194	80	49	1,5 – 2	40	12	147	27	16,9
502500301600210	3	90-160	PPT-S2	1 300	325	246	234	100	60	2 – 3	49	14	177	29	28,6
502500501800210	5	90-180	PPT-S2	1 500	370	280	267	110	79	2 – 3	59	16	219	29	44,8
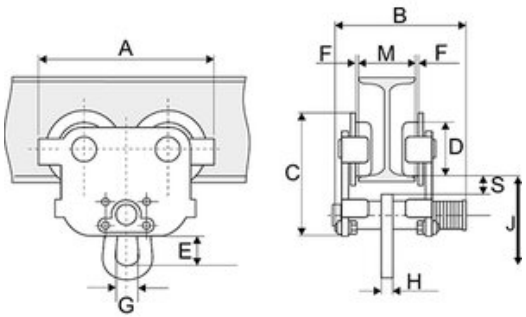
Dimensions