Pince de levage vertical IPU10

Informations du produit

Informations générales :
La pince de levage vertical IPU10 s'utilise pour lever, faire pivoter, déplacer ou transférer verticalement des tôles, des plaques ou des objets manufacturés de la position horizontale en position verticale et à nouveau en position horizontale (180°) en fonction des besoins. L'oeil articulé permet de placer et de lever la charge dans nimporte quelle direction ou avec une élingue à plusieurs brins sans levage latéral de la charge.

Détails :

- Capacités : de 0,5 à 30 tonnes métriques (CMU plus élevées sur demande).
- Nombreuses ouvertures des mâchoires : 0 à 155 mm.
- Corps en acier allié soudé : résistance et faible encombrement. Composants en acier forgé si nécessaire
- Test d'épreuve individuel à 2 fois la charge maximale d'utilisation avec certificat.
- Nom de la société (CrosbyIP), logo, CMU et ouverture forgés sur le corps.
- Le numéro de série d'identification et la date du test d'épreuve de chaque produit sont forgés sur le corps. Le numéro de série figure sur le certificat avec le livret d'entretien et de garantie

Nombreux modèles :

- IPU10 - Pince pour les matériaux de dureté de surface jusqu'à 37Rc (345HB).
- IPU10J - Mâchoires grande ouverture
- IPU10S - Pour le levage de produits en acier inoxydable
- IPU10H - Pour les matériaux ayant une dureté de surface jusqu'à 47Rc (450HB).
- Gamme complète de pivotement à 180° pour le transfert, le pivotement ou le déplacement des produits
- Possibilité de verrouillage en position ouverte ou fermée avec linguet pour une préhension sur la matière, puis libération
- Kits d'entretien disponibles
- Fabriquées par une usine certifiée ISO 9001.
- Toutes les tailles sont équipées du système RFID

Matériau: Acier allié
Marquage: Selon la norme, Marqué CE
Norme: EN 13155
Attention: Une charge minimale de 10% de la charge de travail maximale est requise. Sauf pour une charge maximale d'utilisation à 500 kg qui nécessite une charge minimale de 5% de la charge max. d'utilisation.

Coefficient de sécurité: 4:1

Réf.	CMU tonne(s)	Ouverture mm	Modèle	B mm	C mm	D mm	E mm	F mm	G mm	H mm	J mm	K mm	Poids (kg)
502100050160350	0,5	0-16	IPU10	44	130	216	40	115	42	28	-	11	1,9
502100100200350	1	0-20	IPU10	45	139	225	40	127	42	38	-	11	2,4
502100200350350	2	0-35	IPU10	78	201	368	70	188	64	55	-	16	8,5
502100300400350	3	0-40	IPU10	100	253	436	75	222	78	60	-	20	14,8
502100450400350	4,5	0-40	IPU10	100	253	445	75	232	82	65	-	20	16
502100600500350	6	0-50	IPU10	126	302	525	80	292	84	95	44	20	24
502100900500350	9	0-50	IPU10	126	325	552	80	310	94	104	44	20	30,9
502101200540350	12	0-54	IPU10	160	392	616	80	433	121	137	41	25	57
502101600640350	16	5-64	IPU10	180	463	736	88	492	121	153	45	25	79
502102250800350	22,5	5-80	IPU10	222	554	863	110	565	139	186	49	25	126
502103000800350	30	5-80	IPU10	222	554	868	110	580	153	186	54	30	141
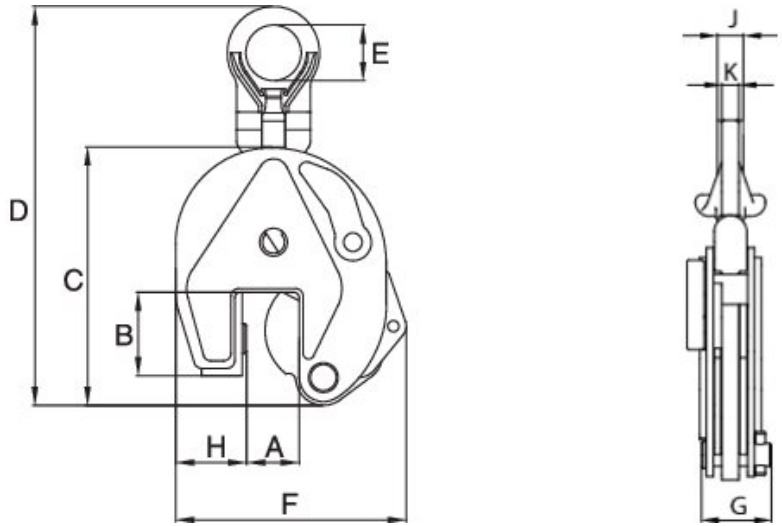
Dimensions